ИНСТРУКЦИЯ 1109-2WL

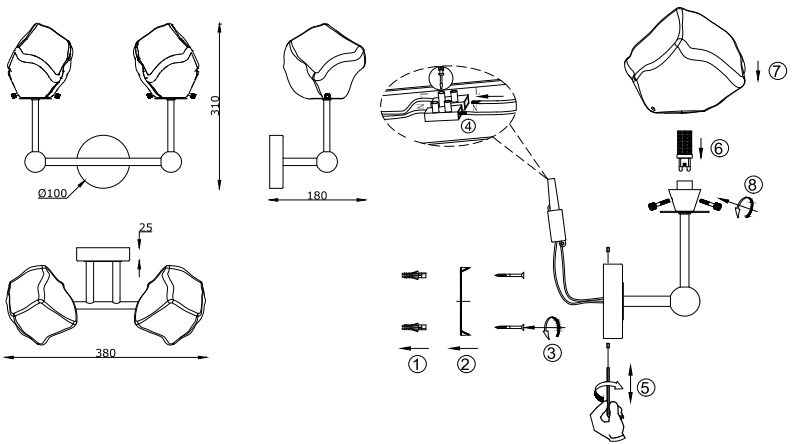

SYNEIL

БРА

Артикул:	1109-2WL
Размер:	D360xH250
Напряжение:	AC220_240
Источник света:	2xG9 28W
Цвет арматуры, плафона:	матовое золото, прозрачный
Материал:	металл, стекло

ГАРАНТИЯ 2 ГОДА
ЛАМПЫ В КОМПЛЕКТ НЕ ВХОДЯТ